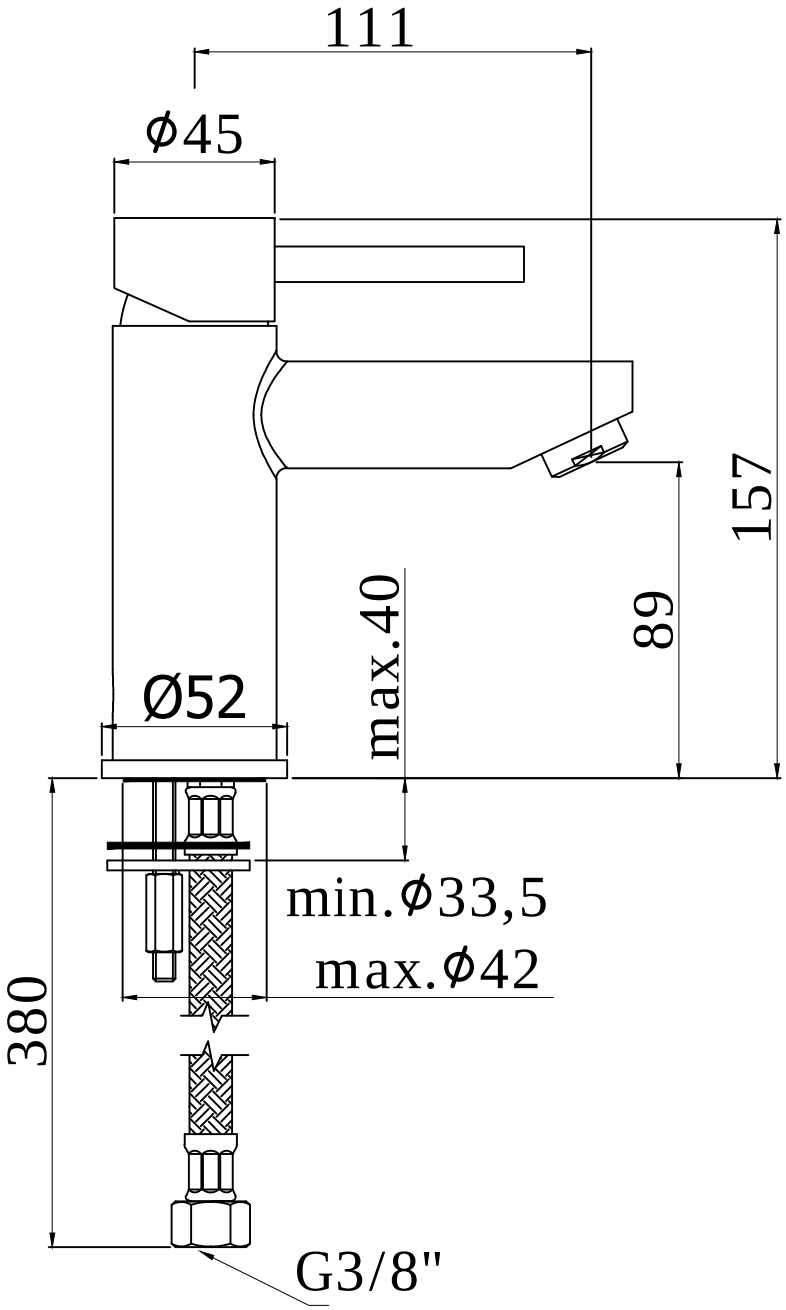

MODIFICHE	DATA	NOME	REV.	DESCRIZIONE MODIFICA

PESI NON QUOTATI	PIANI NON QUOTATI	SUGGESTIVI da eliminare	PESO	MATERIALE: Vari	FORMATO: A2
			GRUPPO: Tecnici	

	DISEGNATO	CONTROLLATO	QUOTE SENZA INDICAZIONE DI TOLLERANZA:	SCALA
DATA	19/10/2018		Tolleranza generale ±0,1	1:1
NOME	Gaboardi			

DESCRIZIONE: Miscelatore lavabo T/C (Tipo Nuovo Alto) STICK

SERIE: STICK

CODICE N°: SK071H

La Rubinetteria PAFFONI si riserva a termini di legge la proprietà del presente disegno con divieto di riprodurlo o comunicarlo a terzi senza autorizzazione